1

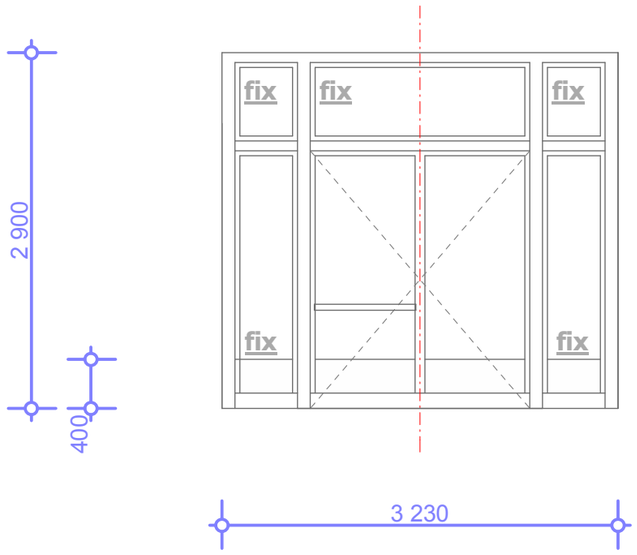

vstupní dveře v prosklené stěně
internát

2

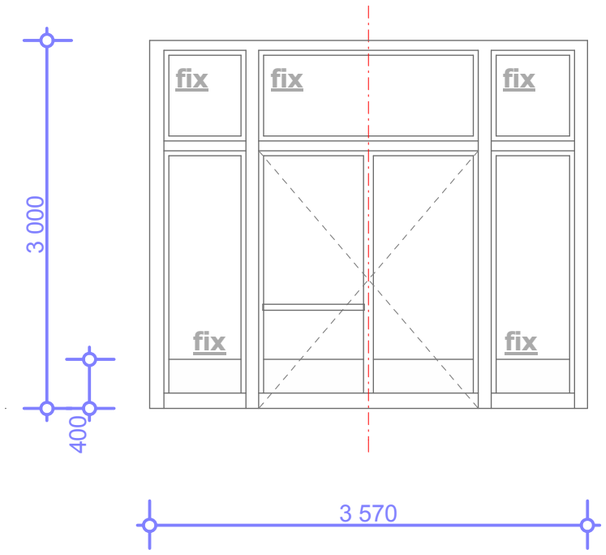

vnitřní dveře v prosklené stěně
internát - zádveří

3

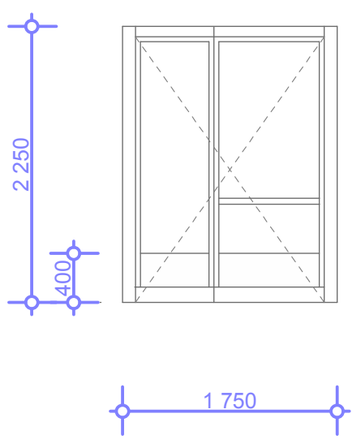

vstupní dveře
internát - spojovací chodba
(pohled zevnitř budovy internátu)